PŮDORYS 1:100

ZAJIŠTĚNÍ STAVEBNÍ JÁMY

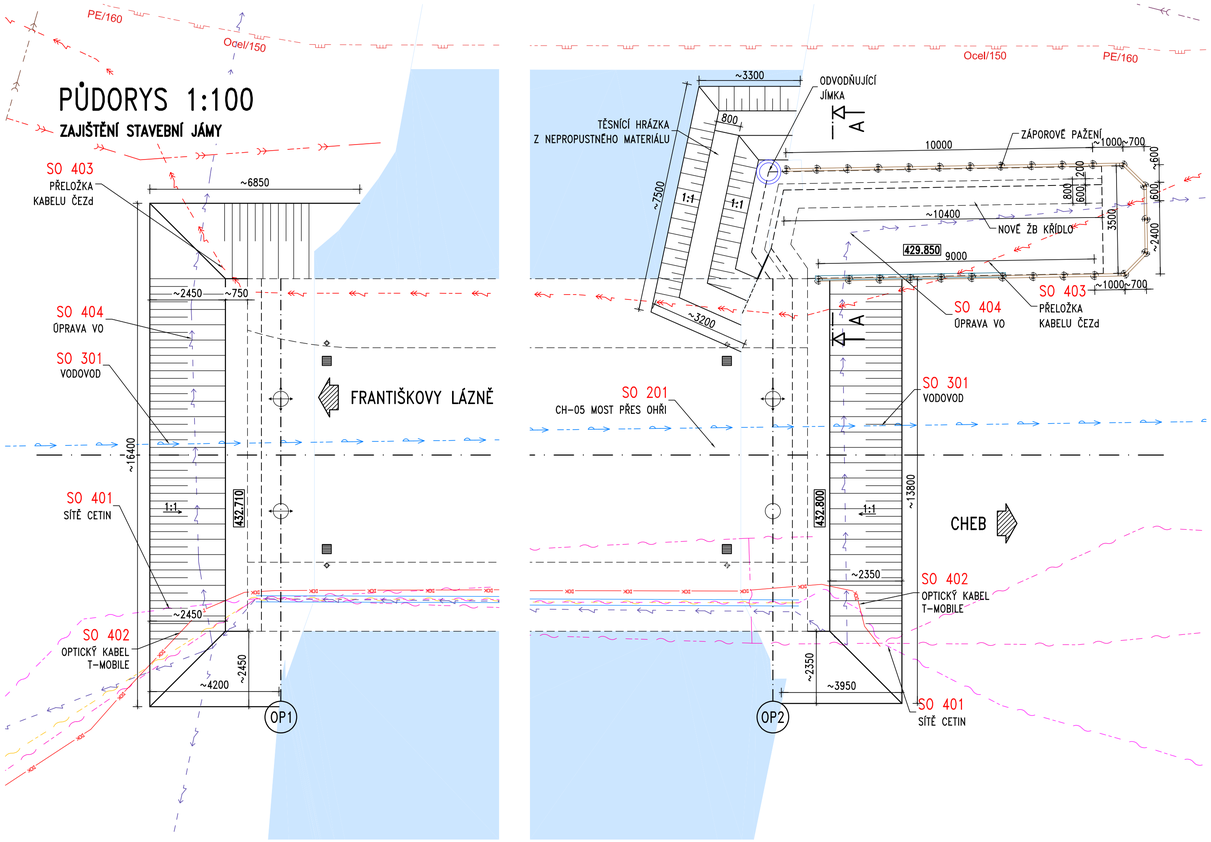

PODÉLNÝ ŘEZ 1:50

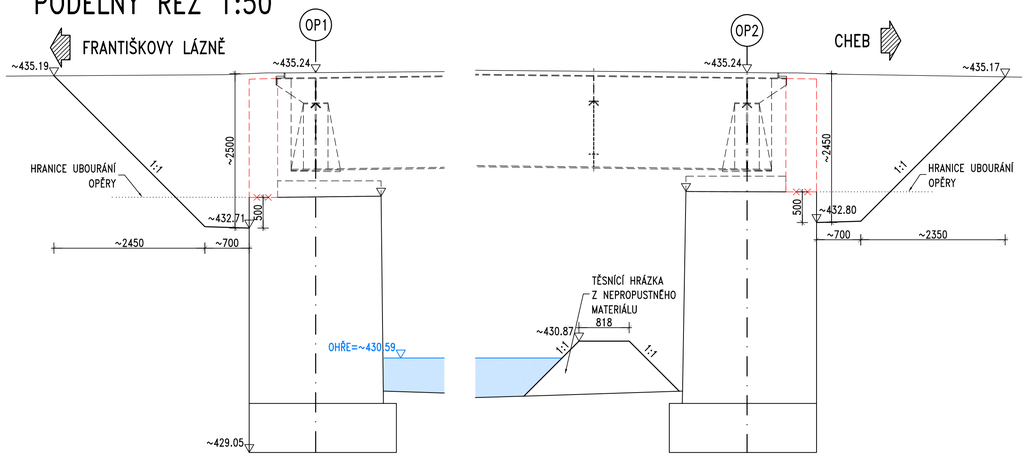

ŘEZ A–A 1:50

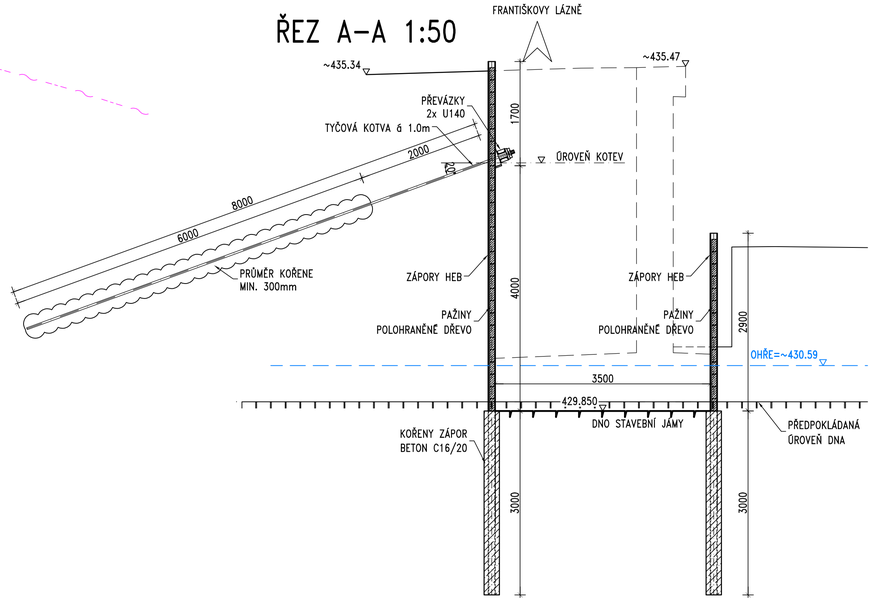

INŽENÝRSKÉ SÍTĚ:

- CETIN kabelovod
- CETIN nadzemní sdělovací vedení
- CETIN neprovozované vedení
- CETIN metalický kabel
- CETIN optický kabel
- GasNet Nízkotlaký plynovod
- GesNet Středotlaký plynovod
- Chetes dešťová kanalizace
- Chetes veřejné osvětlení
- Chevak kanalizace
- Chevak dešťová kanalizace
- Chevak průmyslová kanalizace
- Chevak vodovod
- T-Mobile plánovaná trasa
- ČEZ distribuce NN podzemní
- ČEZ distribuce VN podzemní

Objednatel:

město CHEB
nám. Krále Jiřího z Poděbrad 1/14
350 20 Cheb

Souřadnicový systém S-JTSK, Výškový systém Bpv

Číslo zakázky:	22 036 00	HIP:	Ing. Jan Komanec
		606606960, jkm@pontex.cz	
Schválil:	Ing. Petr SOUČEK	Zodp. projektant:	Ing. Michal CHŮRA
		777598859, chura@pontex.cz	
Tech. kontrola:	Ing. Jan VESELÝ	Vypracoval:	Jiří POKORNÝ
		606606678, pokorny@pontex.cz	

PONTEX s.r.o.
Praha 4, Bezová 1658, 147 00
tel.: +420214082215; email: prijmeni@pontex.cz

Objednatel:	město Cheb	Obec:	Cheb
Akce:	PD–Rekonstrukce mostu CH–05 Most přes Ohři v Chebu	Kraj:	Karlovarský
Část:	STAVEBNÍ ČÁST	Datum: 08/2023	Stupeň: PDPS
Objekt:	SO 201 – MOST VH-05 PŘES OHŘI	Souprava	Č. přílohy
Příloha:	VÝKOPY A ZAJIŠTĚNÍ STAVEBNÍ JÁMY		D17