TVAR A VYTYČENÍ OPĚRNÉ ZDI

PŮDORYS 1:100

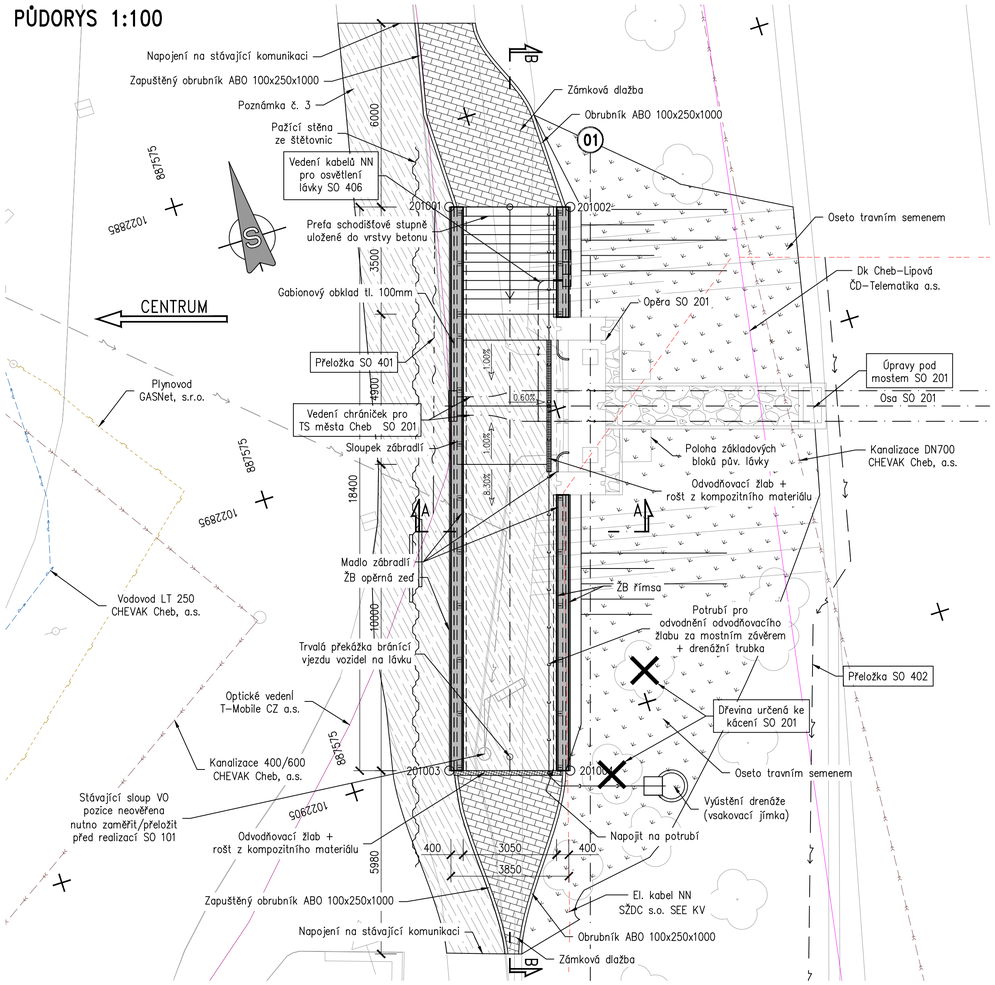

ŘEZ A–A 1:50

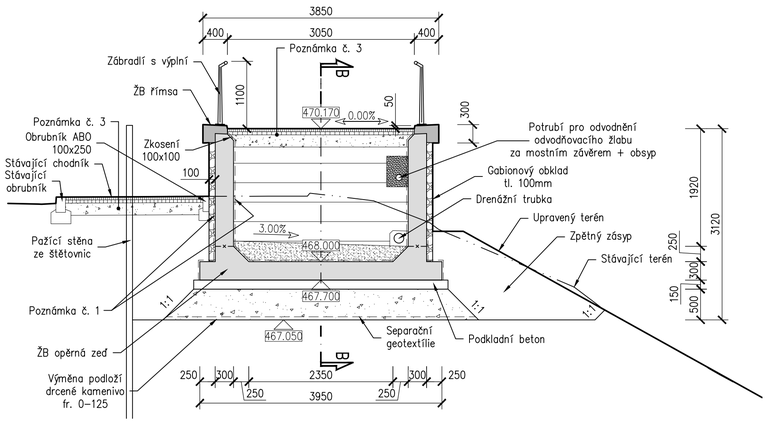

ŘEZ B–B 1:100

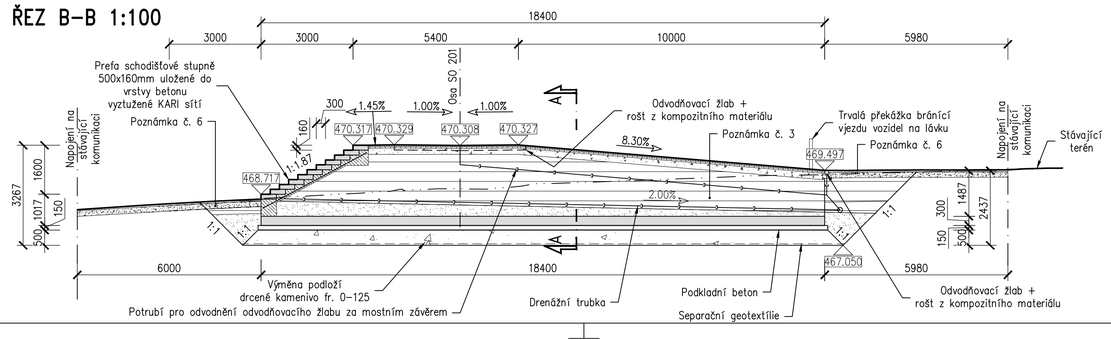

POZNÁMKY:

1. Všechny zasypané plochy budou chráněny do úrovně upraveného terénu ve skladbě: 1xAlp + 2xNa + 1x geotextílie min 300g/m^2
2. Všechny hrany zkosit 20x20
3. Skladba "A" (sestupně):
   - ACO 11 dle ČSN EN 13108–1, 73 6121 50mm
   - R–MAT dle ČSN EN 13108–8, 736121 50mm
   - Štěrkodrť 0–32 dle ČSN EN 13285, 73 6126–1 200mm
   - Zásyp hutněný na Id=min0,85, materiál dle ČSN 736244 (hutnit po vrstvách max 300mm)
   - HDPE těsnící fólie + geotextilie
   - Zásyp hutněný na Id=min0,85, materiál dle ČSN 736244 (hutnit po vrstvách max 300mm)
4. Drenážní trubka bude obsypaná štěrkodrtí + obalena geotextilií
5. Všechny ostré hrany zkosit lištou 15/15, pokud není uvedeno jinak
6. Skladba "B" (sestupně):
   - Zámková dlažba tl. 60mm
   - Štěrk fr. 4–8 tl. 30mm
   - Štěrk fr. 8–16 tl. 150mm

SOUŘADNICE VYTYČOVANÝCH BODŮ

č.	Y [m]	X [m]	Z [m]
201001	887566.406	1022887.655	467.700
201002	887562.632	1022888.820	467.700
201003	887571.831	1022905.237	467.700
201004	887568.057	1022906.402	467.700

DETAIL VYÚSTĚNÍ DRENÁŽE

PODÉLNÝ ŘEZ 1:25

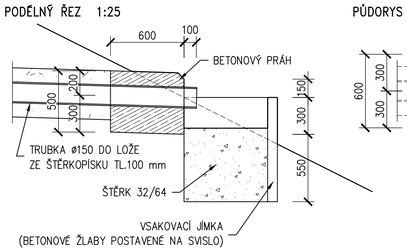

PŮDORYS 1:25

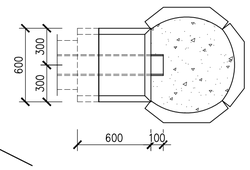

KLÍČ OZNAČENÍ VYTYČOVANÝCH BODŮ

2	0	1	0	0	0	0	X	Y	Y	Z	Z	Z	úplné číslo vytyčovaného bodu
2	0	1	0	0	0	0	.	.	.	.	.	.	číslo objektu 101 Nájezdová rampa Centrum 102 Nájezdová rampa Švédský vrch 201 Lávka pro pěší přes kolejiště nádraží v Chebu
							X	.	.	.	.	.	číslo celku
							.	Y	Y	.	.	.	číslo podpěry (pro založení a spodní stavbu) číslo hrany (pro NK a příslušenství)
							.	.	.	Z	Z	Z	pořadové číslo bodu (pro založení a spodní stavbu) číslo hrany (pro NK a příslušenství)
							0	.	.	.	.	.	body na osy mostu (osy spodní stavby)
							1	.	.	.			mikropiloty
							2	.	.	.	.	.	výkopy, násypy, štětovnice
							3	.	.	.	.	.	spodní stavba (základy, podpěry, opěry, opěrné stěny)
							4	.	.	.	.	.	ložiska + závěry
							5	.	.	.	.	.	nosná konstrukce (NK)
							6	.	.	.	.	.	příslušenství mostu
							7	.	.	.	.	.	pokrytí horního povrchu NK

Na výkrese je uváděno jen koncové šestičíslí XYYZZZ

PŘEHLED POUŽITÝCH MATERIÁLŮ:

PODKLADNÍ BETON	C12/15 X0 (CZ)
ZÁKLADY	C30/37 XC2 XF1 XA2 (CZ)
OPĚRNÁ ZEĎ	C30/37 XC4 XD2 XF2 (CZ)
ŘÍMSY, SCHODIŠTĚ	C30/37 XC4 XD2 XF2 (CZ)
BETONÁŘSKÁ VÝZTUŽ	B500B
ZÁBRADLÍ	S235

SCHÉMA VÝZTUŽENÍ OPĚRNÉ ZDI 1:25

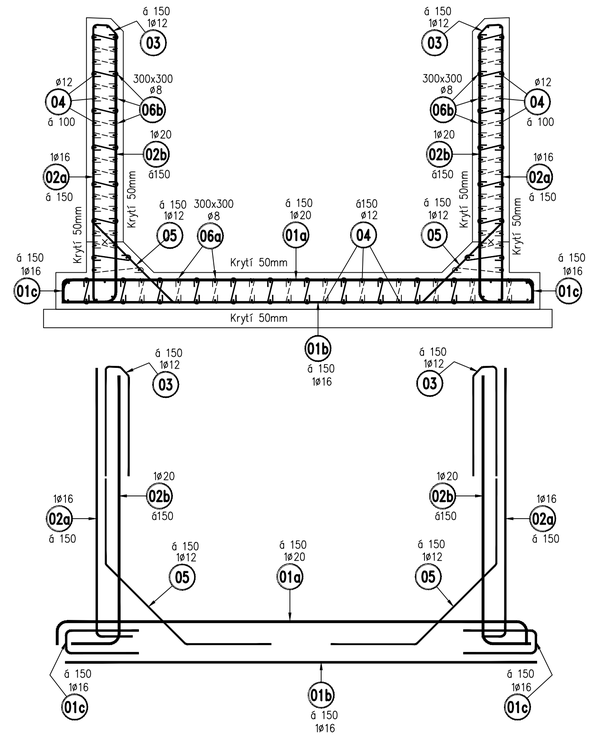

LÁVKA PRO PĚŠÍ PŘES KOLEJIŠTĚ NÁDRAŽÍ V CHEBU	
INVESTOR STAVBY MĚSTO CHEB náměstí krále Jiřího z Poděbrad 1/14 350 20 Cheb	

Souřadný systém: S-JTSK
Výškový systém: Bpv

SO 101

VEDOUCÍ PROJEKTANT	ING. PAVEL SLIWKA		Strašský, Husitý a partneři s.r.o. Bohunická 50 619 00 Brno	SHP
ZODPOVĚDNÝ PROJEKTANT	ING. JIŘÍ URBAN			
NAVRHL/VYPRACOVAL	ING. JIŘÍ URBAN			
KONTROLOVAL	ING. PAVEL SLIWKA			
KRAJ: KARLOVARSKÝ	OKRES: CHEB	KATASTRÁLNÍ ÚZEMÍ: CHEB	STUPEŇ	DÚR+DSP+PDPS
NÁZEV OBJEKTU			DATUM	10/2018
NÁJEZDOVÁ RAMPA RIEGEROVA			FORMÁT	8 x A4
			MĚŘÍTKO	1:100; 1:50; 1:25
			Č. ZAKÁZKY	17022
			ARCHIVNÍ Č.	
NÁZEV PŘÍLOHY			Č. SOUPRAVY	Č. VÝKRESU
TVAR A VYTYČENÍ OPĚRNÉ ZDI				101.002