3+PEN, 50 Hz,400V,TN-C, Ik = 10 kA, In = do 160 A

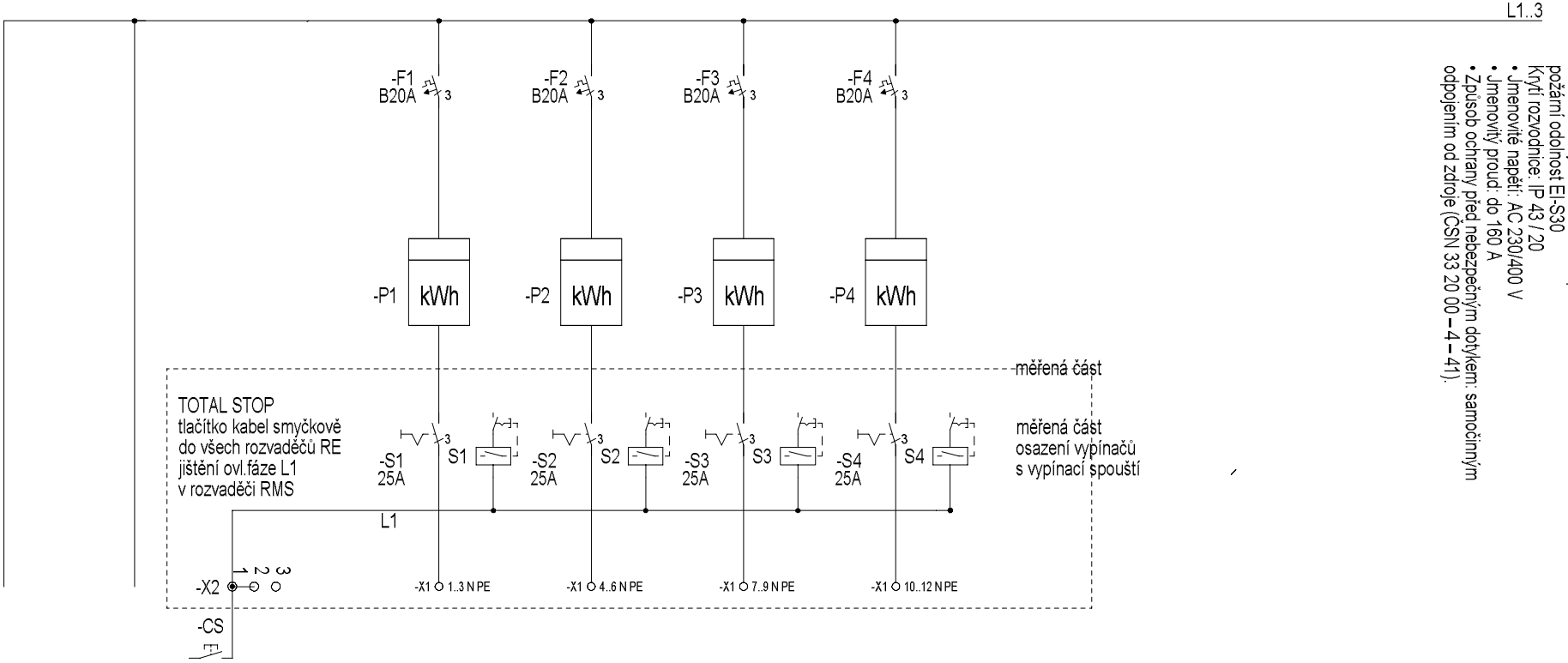

Elektroměrový rozvaděč NER s požárním uzávěrem
požární odolnost EI-S30
Krytí rozvodnice: IP 43 / 20
• Jmenovité napětí: AC 230/400 V
• Jmenovitý proud: do 160 A
• Způsob ochrany před nebezpečným dotykem: samočinným odpojením od zdroje (ČSN 33 20 00 – 4 – 41).

Obvod	HDV	HDV	H13	H14	H15	H16	
Kabel/vodič	-WHDV NYY-J 4x95	-WHDV NYY-J 4x95	-WH13 CYKY-J 5x6	-WH14 CYKY-J 5x6	-WH15 CYKY-J 5x6	-WH16 CYKY-J 5x6	
Popis	Napájení	stoupací vedení domu	přívodní vedení byt 13	přívodní vedení byt 14	přívodní vedení byt 15	přívodní vedení byt 16	

				Zm.	19.1.2017	Petr		Petr Matala Východní 12,352 01 Aš IČO 41631072 e-mail: matala@tiscali.cz mobil 606 437 798	rozvaděč RE4 mezipodesta 4 NP byty 13 - 16	System: RE4	=
				Upd.	19.1.2017						+
				Stát						Projekt:	Výkres čís: D1.4.4.29 / Výkres: 1
Rev.	Úpravy	Datum	Název	Norm.		Zdroj:	Náhrada za:	Nahradit:	Jednopólové schéma		Počet: 1