PŮDORYS

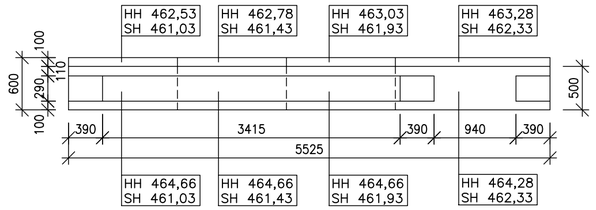

MATERIÁLY

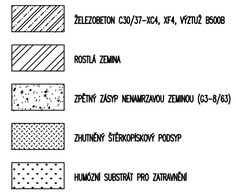

SCHEMA VYZTUŽENÍ

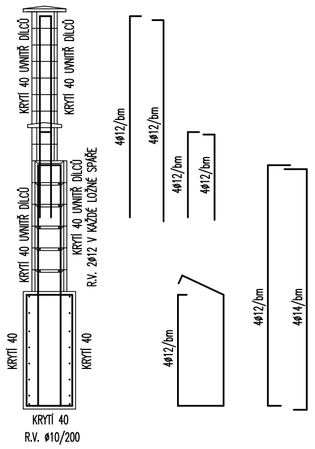

POHLED

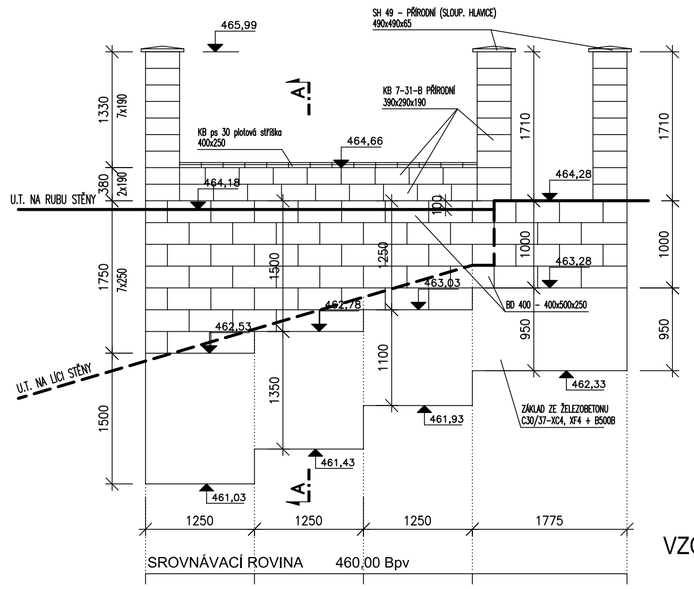

ŘEZ A-A

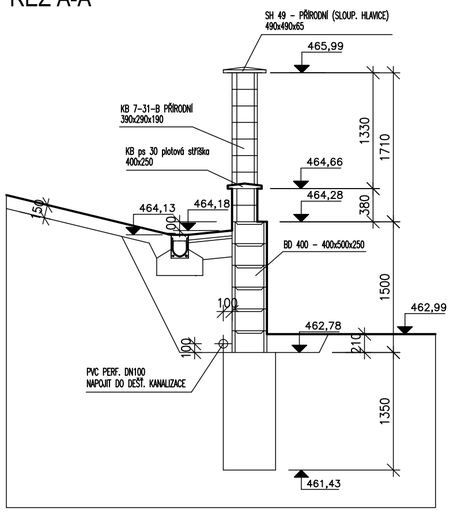

STANIČENÍ:	0,00	1,25	2,50	3,75	5,53
H.H. SOKLU	464,66	464,66	464,66	464,66	
H.H. DŘÍKU	464,28	464,28	464,28	464,28	464,28
H.H. ZÁKLADU	462,53	462,78	463,03	463,28	463,28
S.H. ZÁKLADU	461,03	461,43	461,93	462,33	462,33
U.T. NA LÍCI	462,44	462,81	463,17	463,54	464,28
U.T. NA RUBU	464,18	464,18	464,18	464,18	464,28

VZOROVÝ ŘEZ A-A

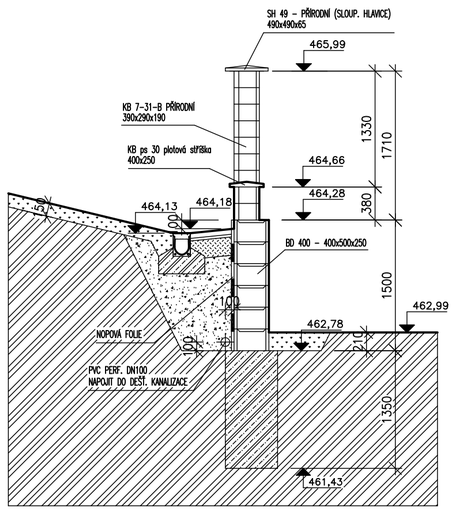

MATERIÁLY / KRYTÍ BETONEM

BETON	OCEL
C30/37	B500B
TŘÍDA VLIVU PROSTŘEDÍ EN 206/ ČSN EN 1992-1-1	KRYTÍ VÝZTUŽE DLE ČSN EN 1992-1-1
XC4, XF4 – C30/37 NADZEMNÍ ŽELEZOBETONOVÉ KONSTRUKCE	40 mm

POLOMĚRY ZAKŘIVENÍ

POLOMĚRY OHYBŮ VÝZTUŽNÝCH PRUTŮ DLE EN 1992-1-1

NEJMENŠÍ VNITŘNÍ PRŮMĚRY ZAKŘIVENÍ VÝZTUŽE Z HLEDISKA JEJÍHO PORUŠENÍ

a) PRO PRUTY A DRÁTY

PRŮMĚR PRUTU	NEJMENŠÍ VNITŘNÍ PRŮMĚR ZAKŘIVENÍ PRO OHYBY, HÁKY A SMYČKY
ø≤16 mm	4 ø
ø>16 mm	7 ø

b) PRO OHÝBANOU SVAŘOVANOU VÝZTUŽ A SÍTĚ OHÝBANÉ PO SVAŘOVÁNÍ

SVARY MIMO OBLAST ZAKŘIVENÍ	SVARY UVNITŘ OBLASTI ZAKŘIVENÍ
NEBO	NEBO
5ø	d ≥ 3ø: 5ø d < 3ø NEBO SVARY V OBLASTI ZAKŘIVENÍ: 20ø

POZNÁMKA: POKUD SE SVARY NACHÁZEJÍ V OBLASTI ZAKŘIVENÍ, MŮŽE BÝT PRŮMĚR TRNU ZMENŠEN NA 5ø, JESTLIŽE SE SVAŘOVÁNÍ PROVÁDÍ PODLE EN ISO 17660, PŘÍLOHA B.

POZNÁMKA

1. DO LEVÉHO SLOUPKU U VRÁTEK BUDE ZABETONÁVANA ELEKTROINSTALAČNÍ TRUBKA PRO PROTAŽENÍ DOMOVNÍHO ZVONKU
2. BĚHEM STAVEBNÍCH PRACÍ JE TŘEBA ZACHOVAT STÁVAJÍCÍ SÍTĚ UPC, PLYNOVOD KANALIZACI – VIZ STAVEBNÍ ČÁST PD– POUŽÍT OCELOVÉ CHRÁNIČKY DLE POTŘEBY

Všechny rozměry musí být překontrolovány na stavbě.
Platné jsou pouze výkresy s nejnovějším datumem, ostatní výkresy postrádají platnost.

ZMĚNA	DATUM	OBSAH ZMĚNY

Ing. Zbyněk Pouzar
Adresa: Sadová 245, 351 34 Skalná
Tel.: 604 611 456, 354 594 048
Fax: 354 594 048
E-mail: zpouzar@seznam.cz
Web: www.zbynekpouzar.cz
IČO: 69953899

Oprávnění:

Stavba
Odvodnění komunikace Na Červeném Vrchu v Chebu
p.p.č. 2013/4, 2013/7, 2024/6, 2593/1, k. ú. Cheb

Hlavní projektant	Ing. P. Moos	Stupeň	DUR + DSP
Odpovědný projektant	Ing. Zbyněk Pouzar	Datum	11.8.2016
Vypracoval	Ing. Zbyněk Pouzar	Formát	6xA4
Stavebník: Město Cheb, Nám. Krále Jiřího z Poděbrad 14, 350 20 Cheb		Měřítko	1:50
Část: D1.2 STAVEBNĚ KONSTRUKČNÍ ŘEŠENÍ		Č. soupravy	Č. přílohy
Příloha: OPĚRNÁ STĚNA			D1.2.2

DOKUMENTACI LZE UŽÍVAT POUZE VE SMYSLU PŘÍSLUŠNÉ SMLOUVY O DÍLO. VÝKRES ČI JEHO ČÁST MŮŽE BÝT KOPÍROVÁN NEBO JINÝM ZPŮSOBEM ROZŠIŘOVÁN POUZE PO PŘEDCHOZÍM SOUHLASU AUTORA